TOSHIBA
Leading Innovation >>>

参考出展

analogram®

アナログ回路ブロックを自由に切り替えられる ICデバイスを提供

特 長

- 低消費電力化、トータルコストの低減
- 容易な回路変更（開発期間短縮、開発費の削減）
- グルーロジックの集積化（部品点数、実装面積削減）
- 接続情報は内蔵レジスタに保存、何度でもデバッグ可能（最終的な書き込みは一回のみ）

システム概要

- アナログラムは、あらかじめ搭載されたアナログコアをお客様が自由に切り替えることにより、ご要望のアナログ回路を構成することができるプログラマブルアナログデバイスです。
- 回路基板上に多数配置されているディスクリートICや電子部品を、お客様ご自身がLSIパッケージに集積することができます。

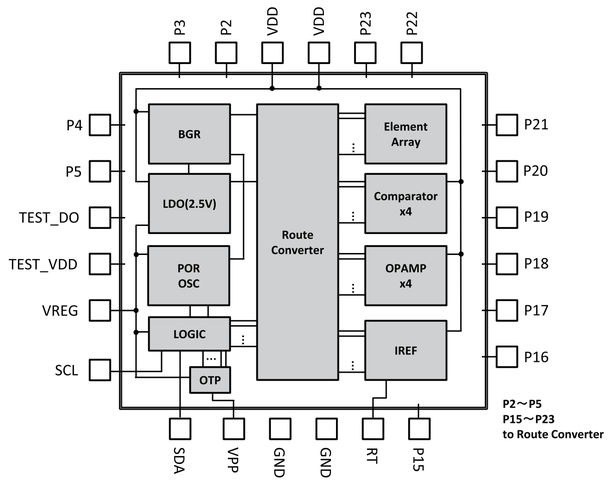

汎用
analogram-basic

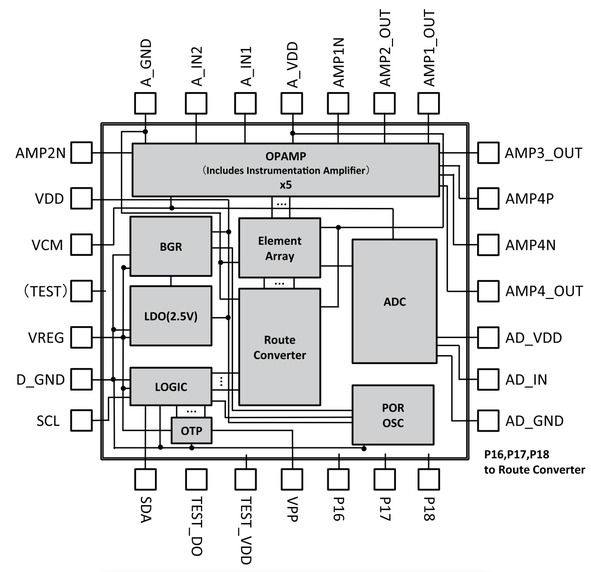

アナログ信号処理用
analogram-AFE

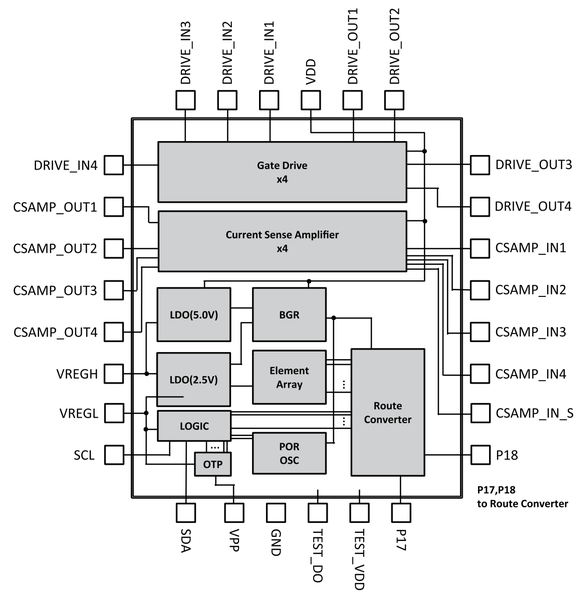

パワー MOS 駆動用
analogram-driver

- アナログラムは3つのタイプを用意しています。
- お客様の基板に実装した状態で メモリに書き込むことができます（USB経由でI^2C通信）。

＊アナログラムはSSOP24ピン/28ピンパッケージでご提供いたします。

※ 記載されているシステムおよび製品名は、一般に各社の登録商標または商標です。

東芝情報システム株式会社